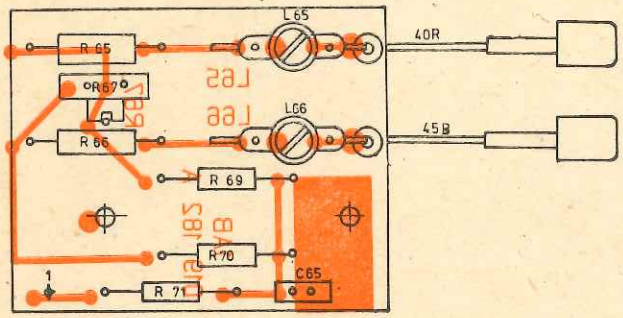

Montážní jednotka
Монтажный блок
Mounting unit

1AF 019 18

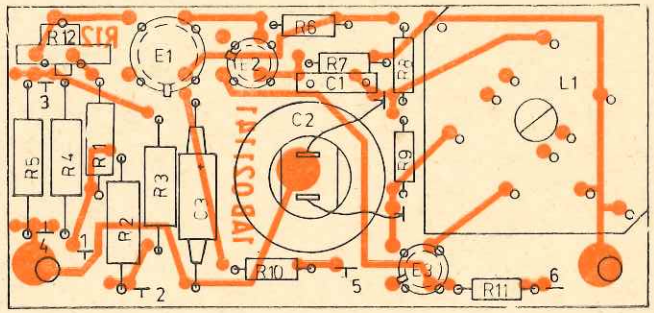

Kalibrátor
Калибратор
Calibrator

1AF 021 14

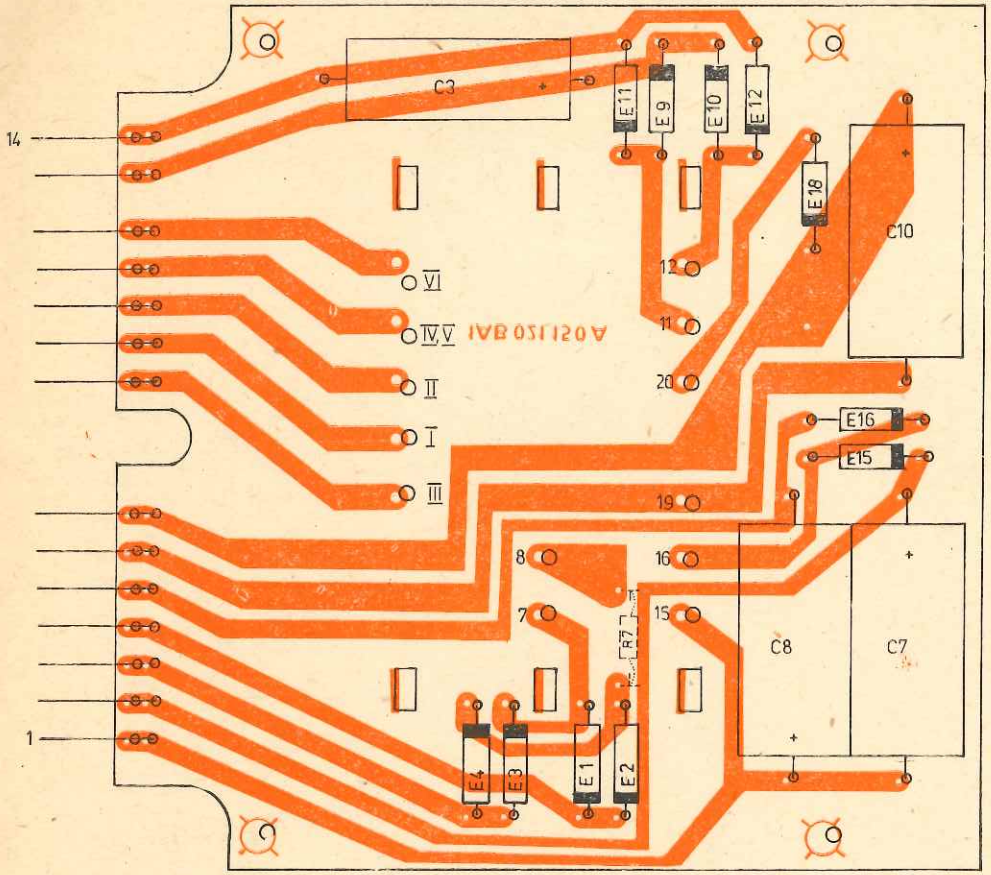

Montážní jednotka
Монтажный блок
Mounting unit

1AF 021 15

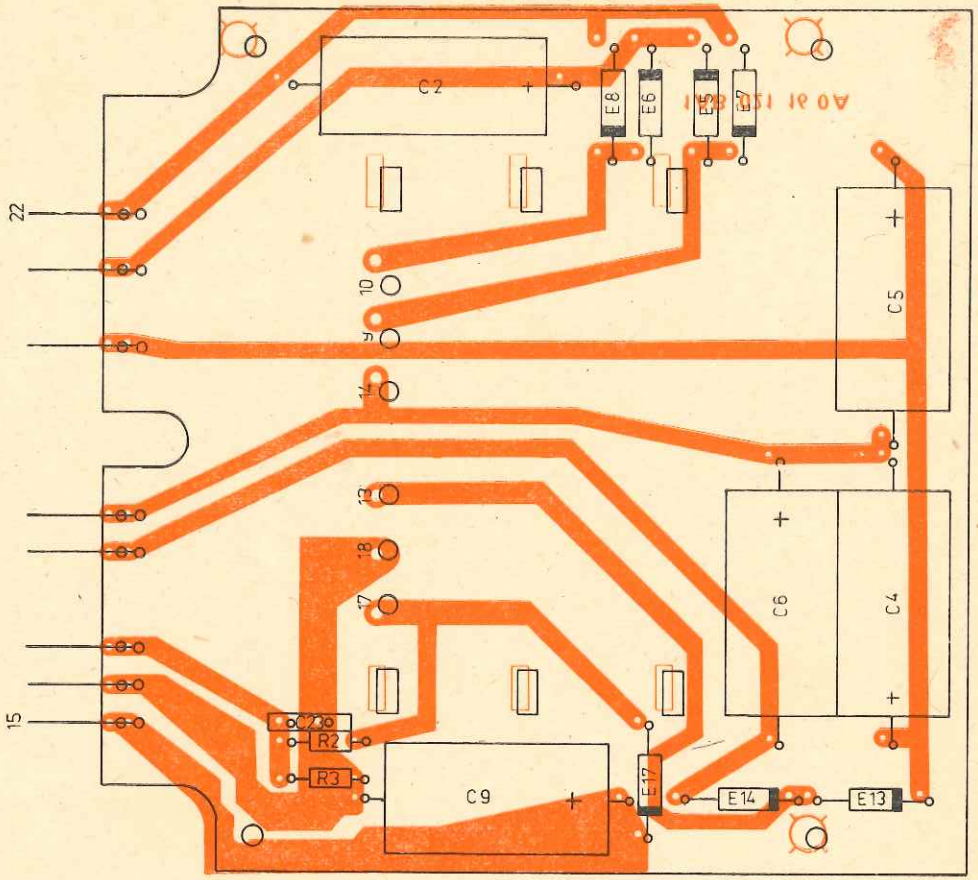

Montážní jednotka
Монтажный блок
Mounting unit

1AF 021 16

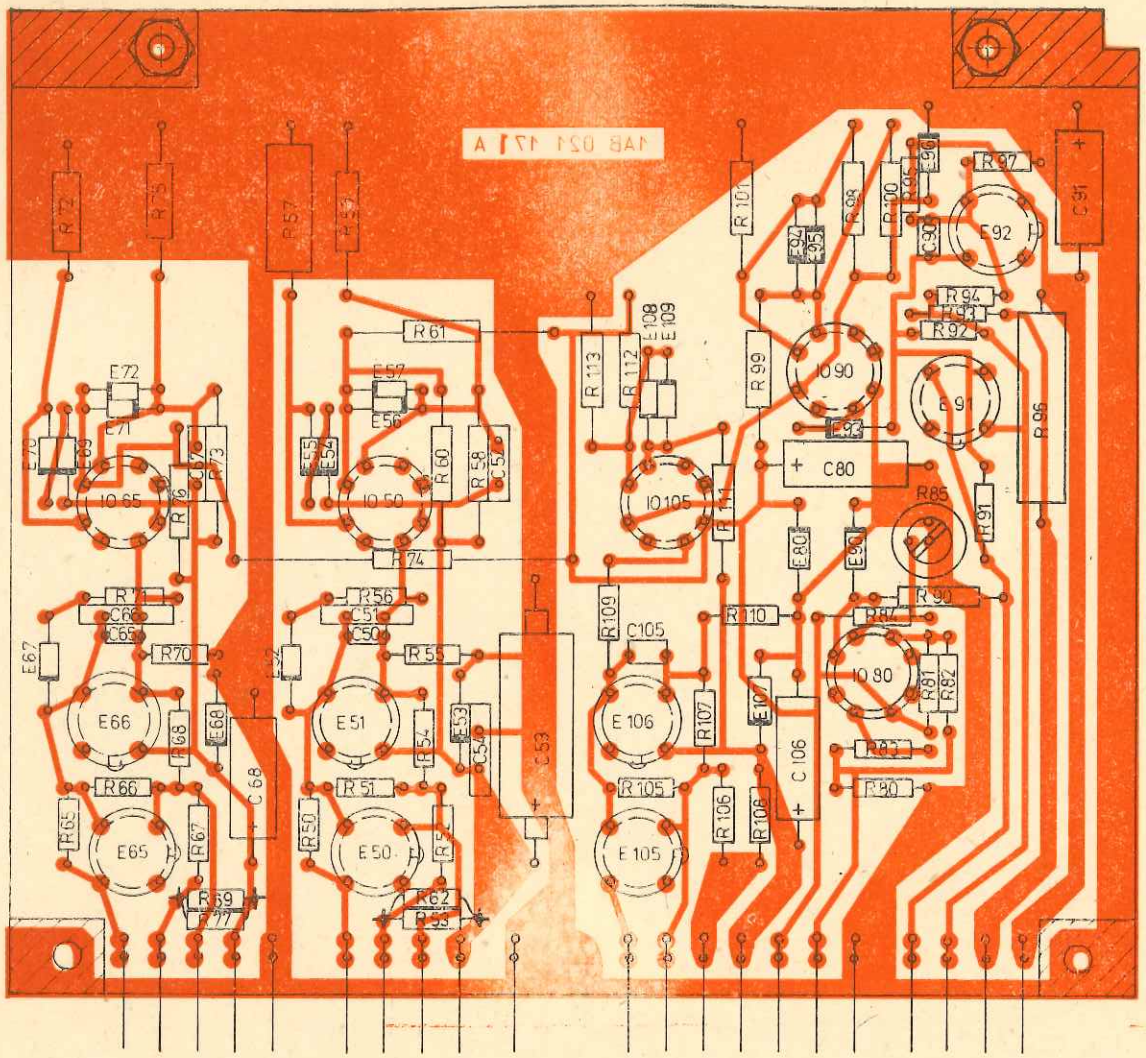

21 1

Stabilizátory
Стабилизаторы
Stabilizers

1AF 021 17

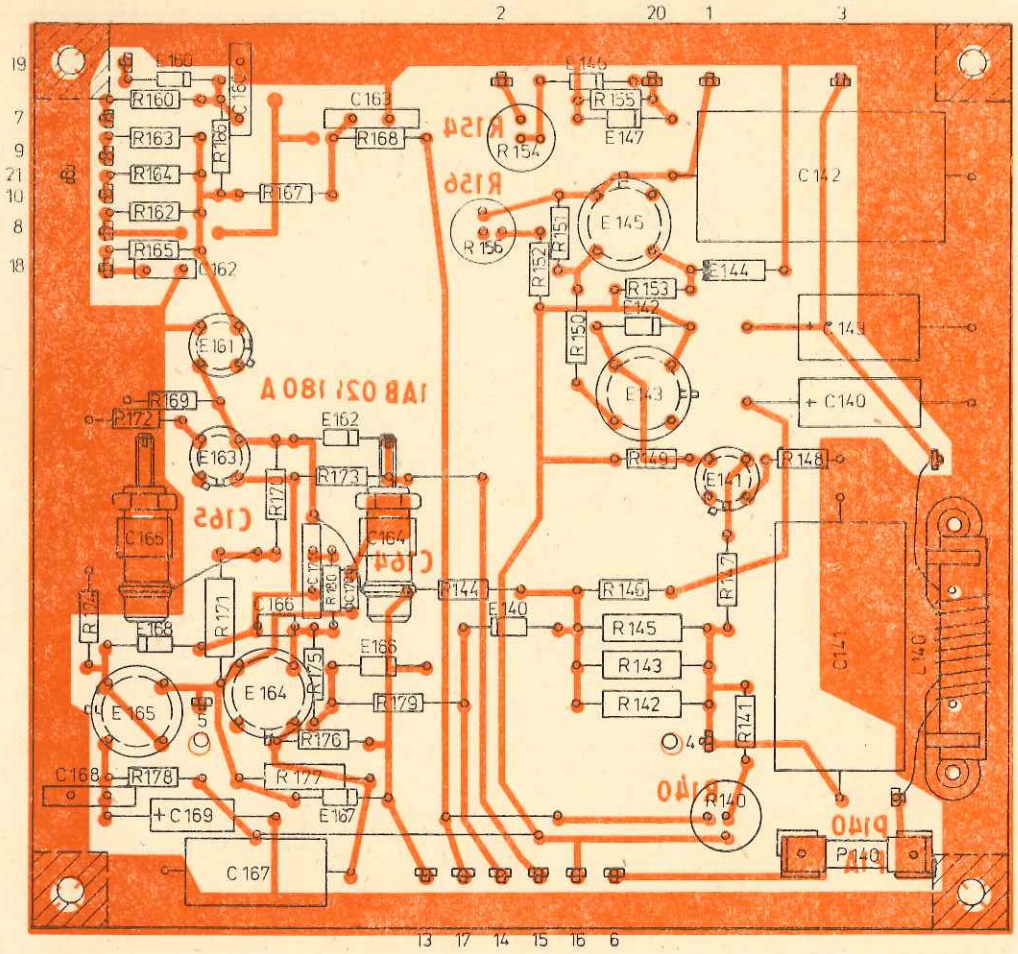

Z zesilovač
Усилитель
Z Amplifier

1AF 021 18

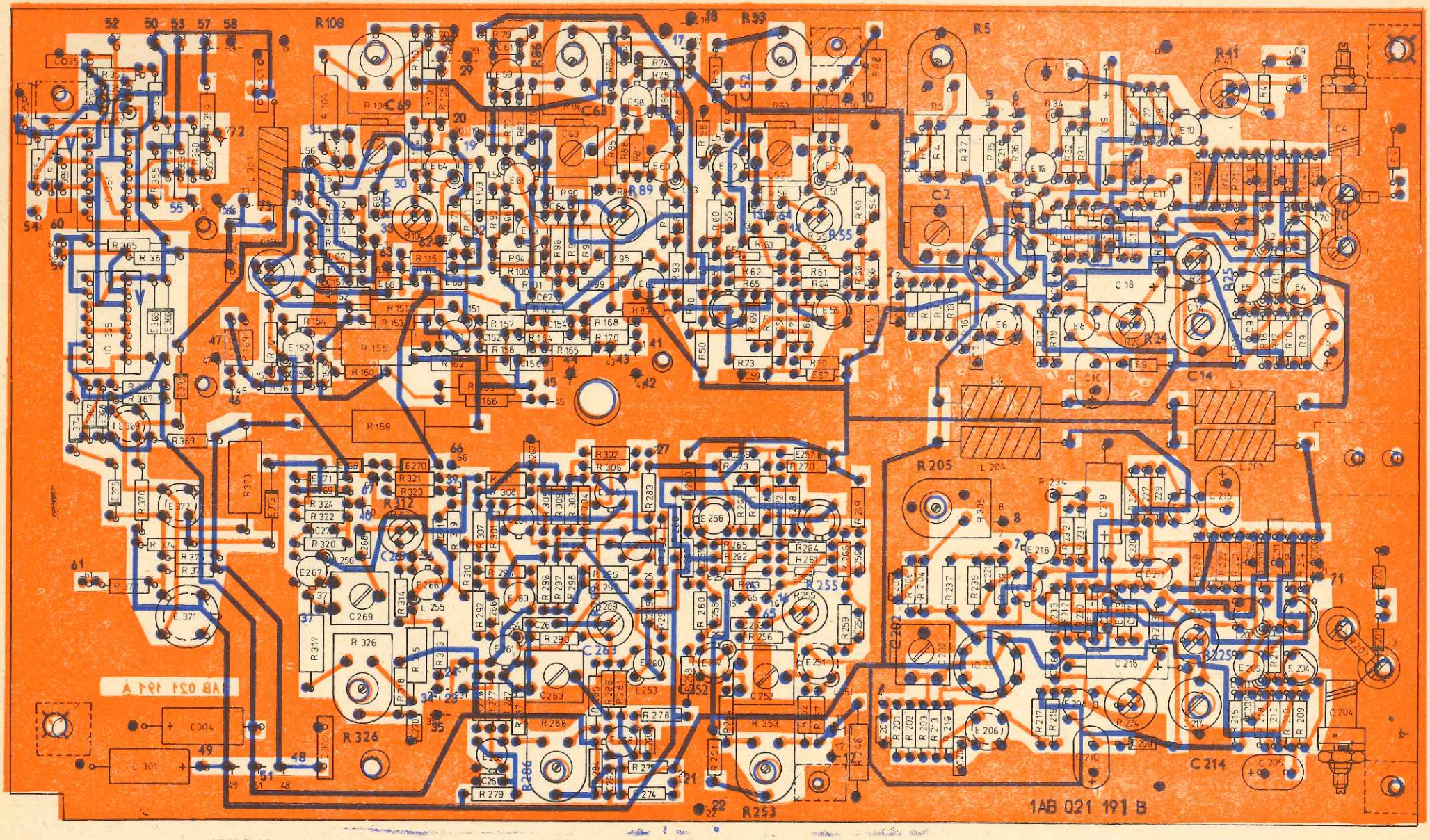

Zesilovač
Усилитель
Amplifier

1AF 021 19

BM 566A/5

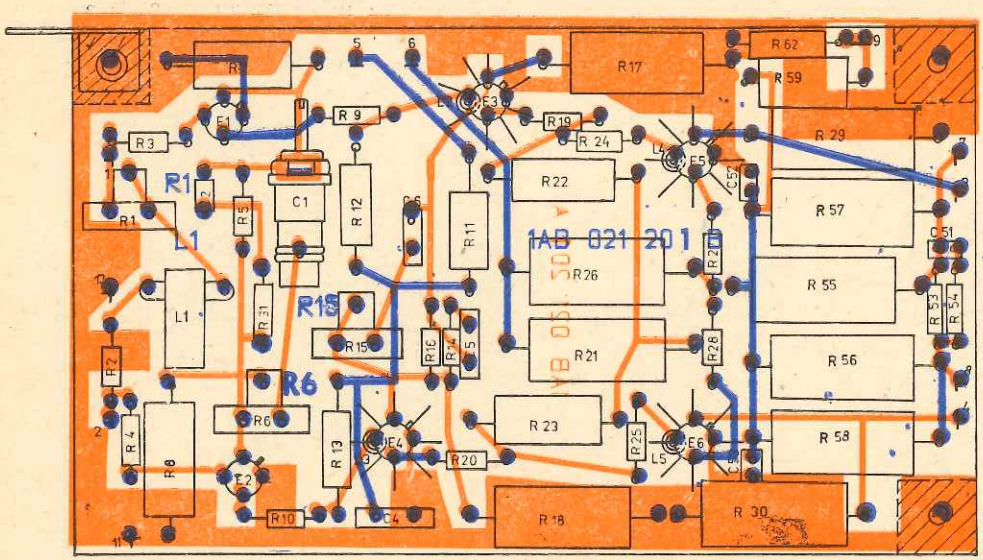

Koncový zesilovač
Оконечный усилитель
Final amplifier

1AF 021 20

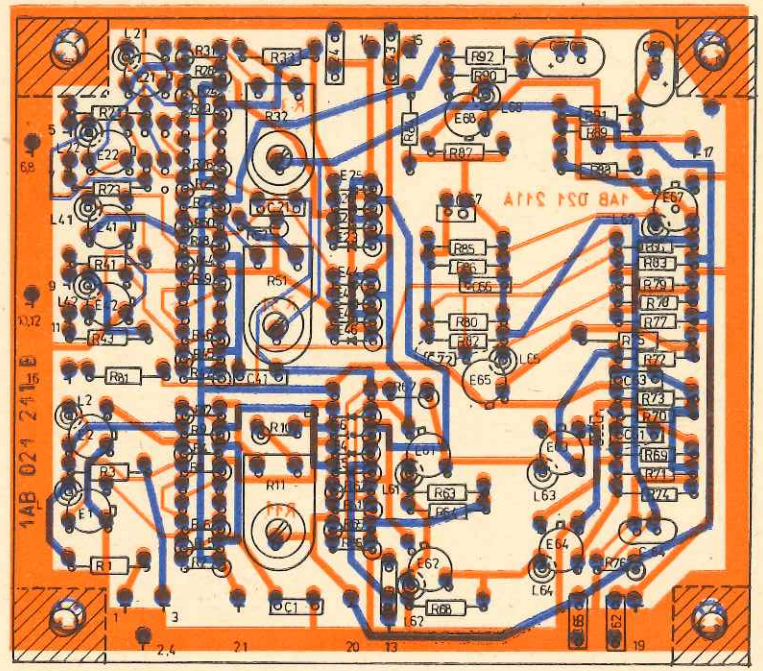

Synchronizační zesilovač
Усилитель синхронизации
Synchronizing amplifier

1AF 021 21

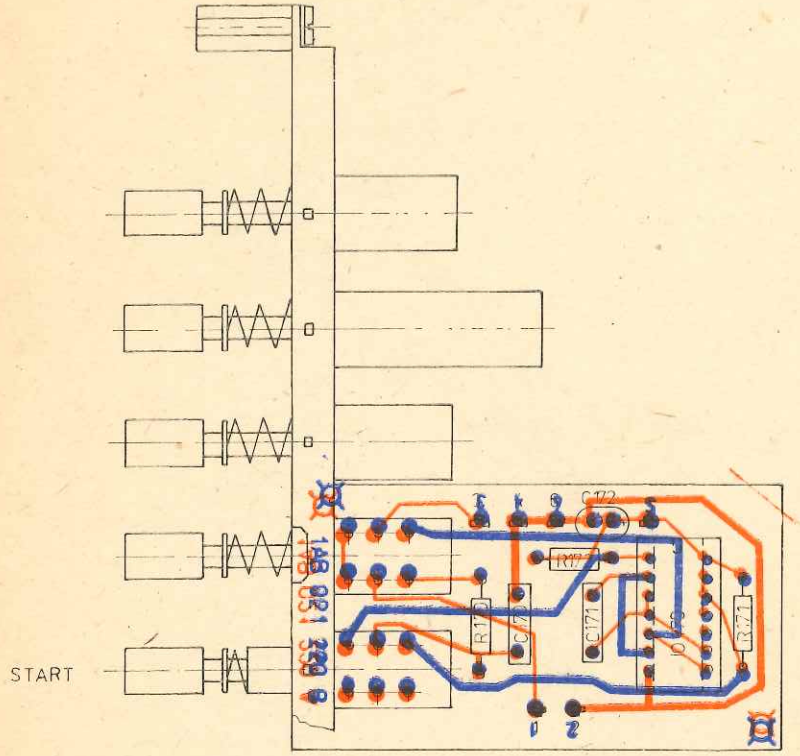

Přepínač funkcí
Переключатель рода работ
Function selector

1AF 021 22

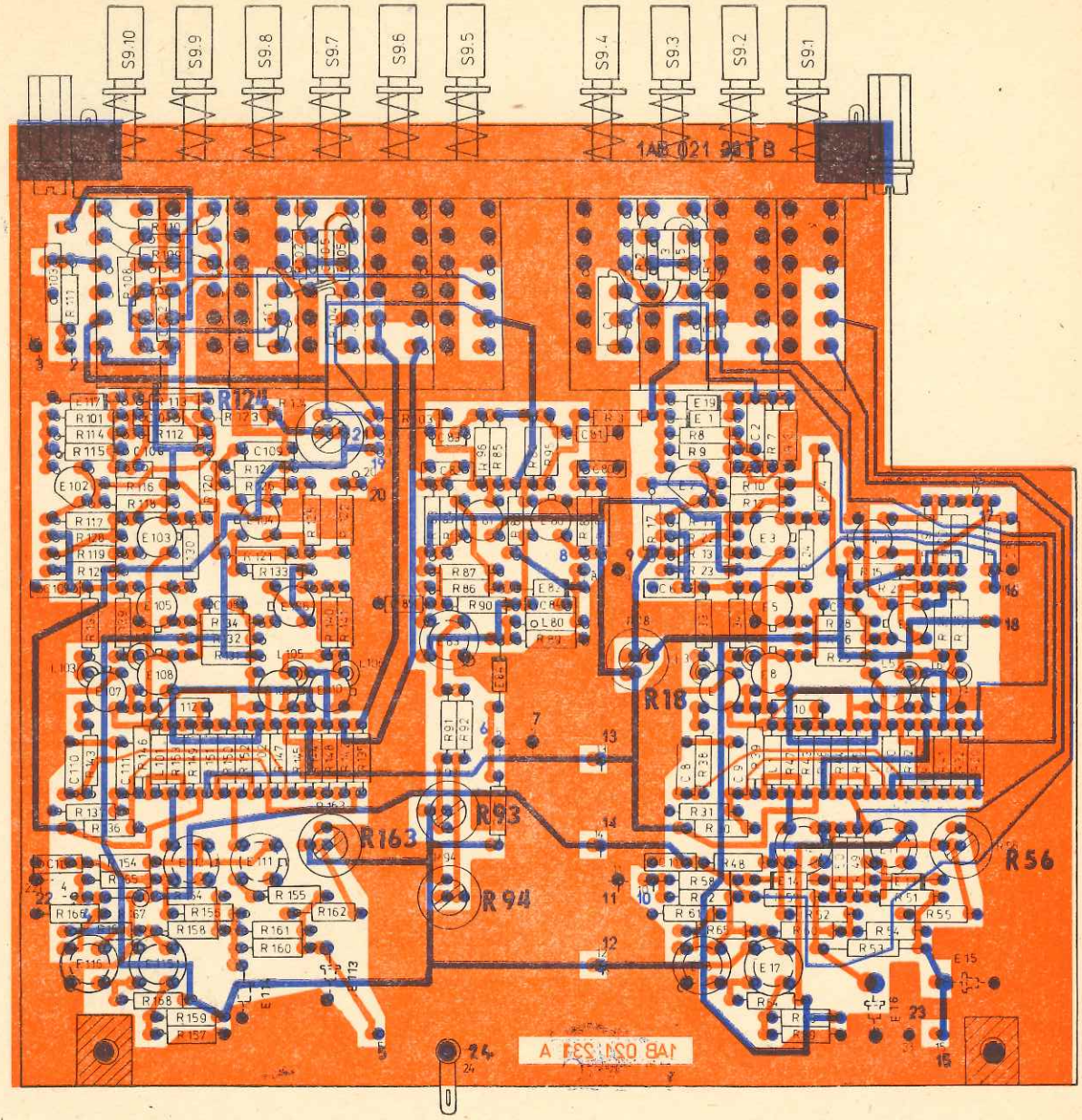

Spouštěcí obvody
Схемы запуска
Triggering circuits

1AF 021 23

BM 566A/7

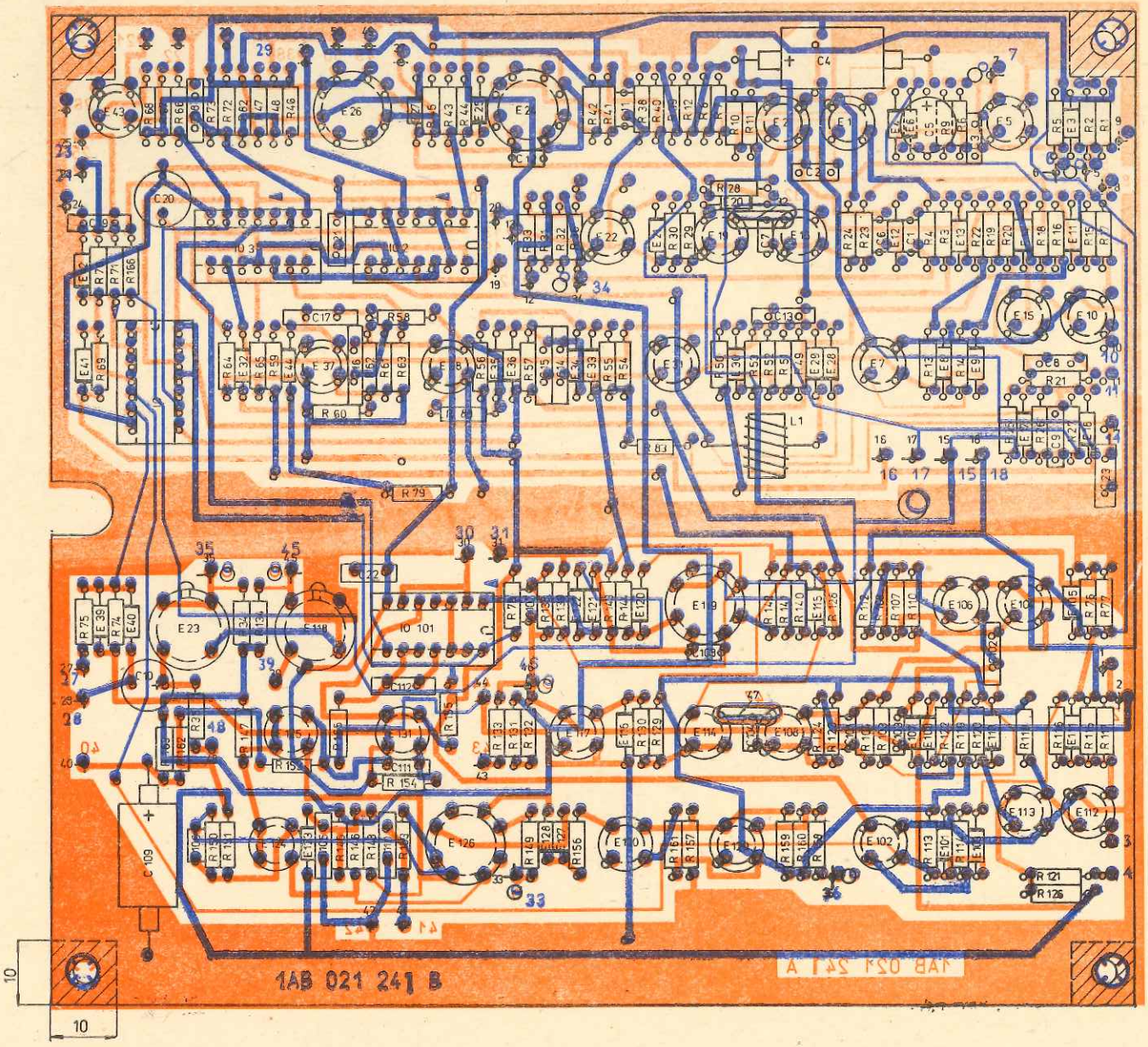

Rozmítací generátory
Генераторы качающейся частоты
Sweeping generators

1AF 021 24

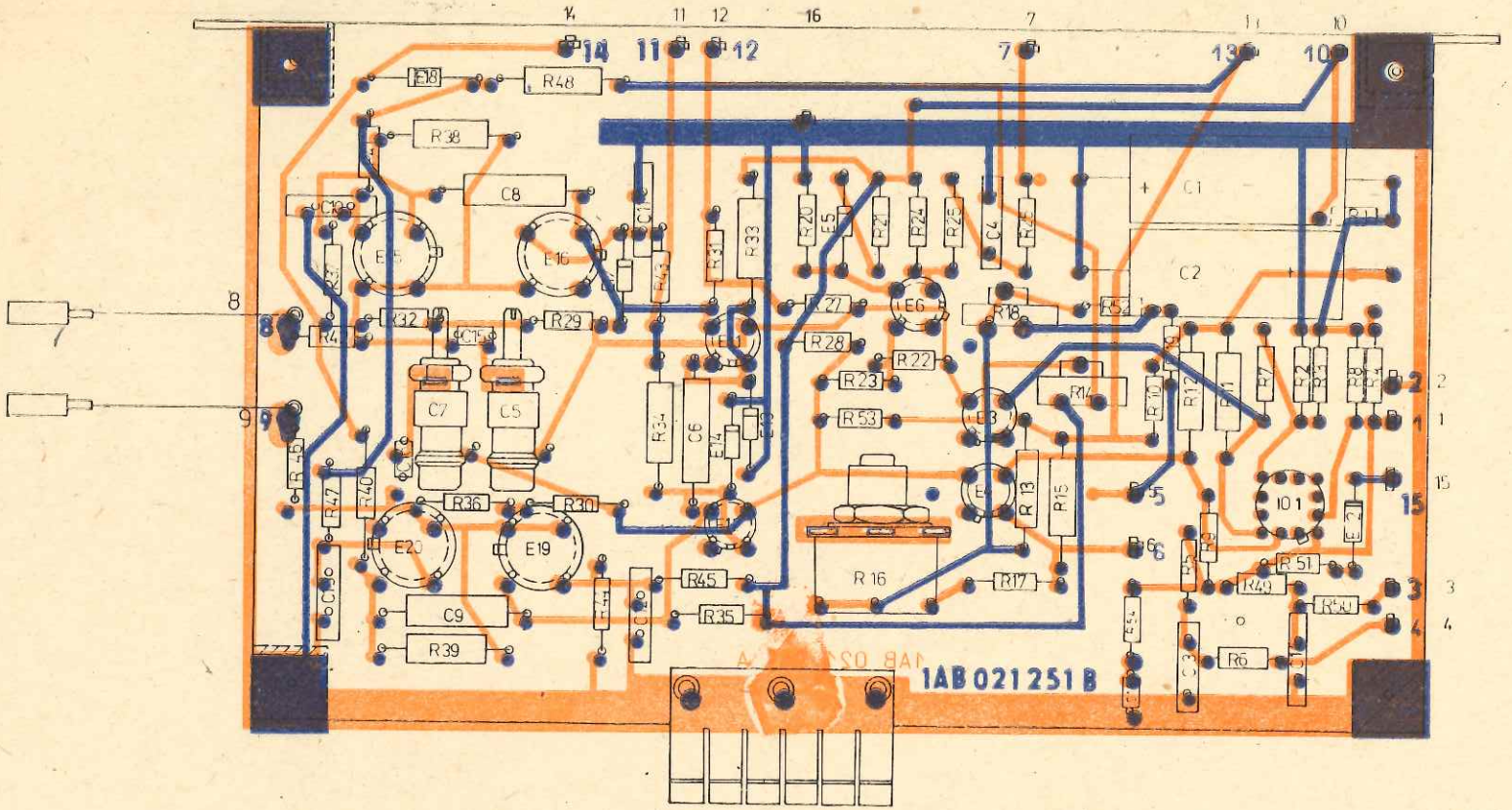

Horizontální zesilovač
Усилитель горизонтального отклонения
Horizontal amlifier

1AF 021 25

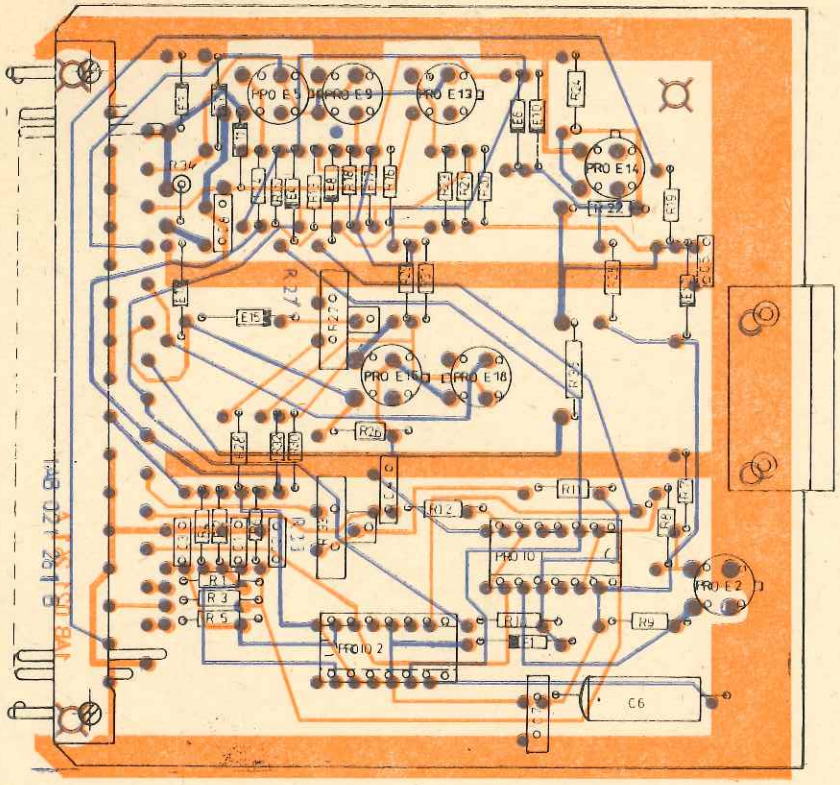

Řídicí obvod
Схема управления
Control circuit

1AF 021 26

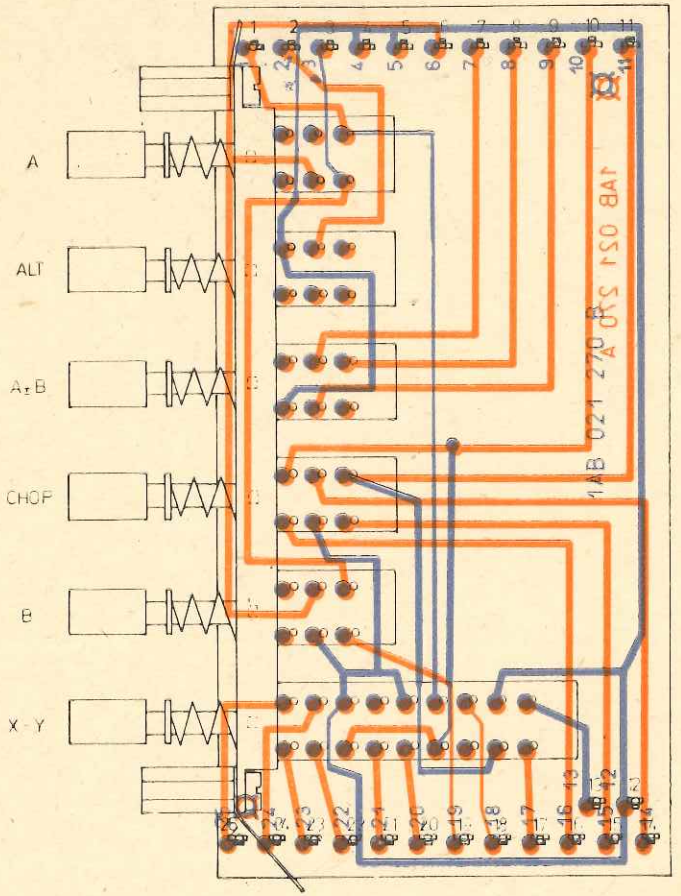

Montážní jednotka
Монтажный блок
Mounting unit

1AF 021 27

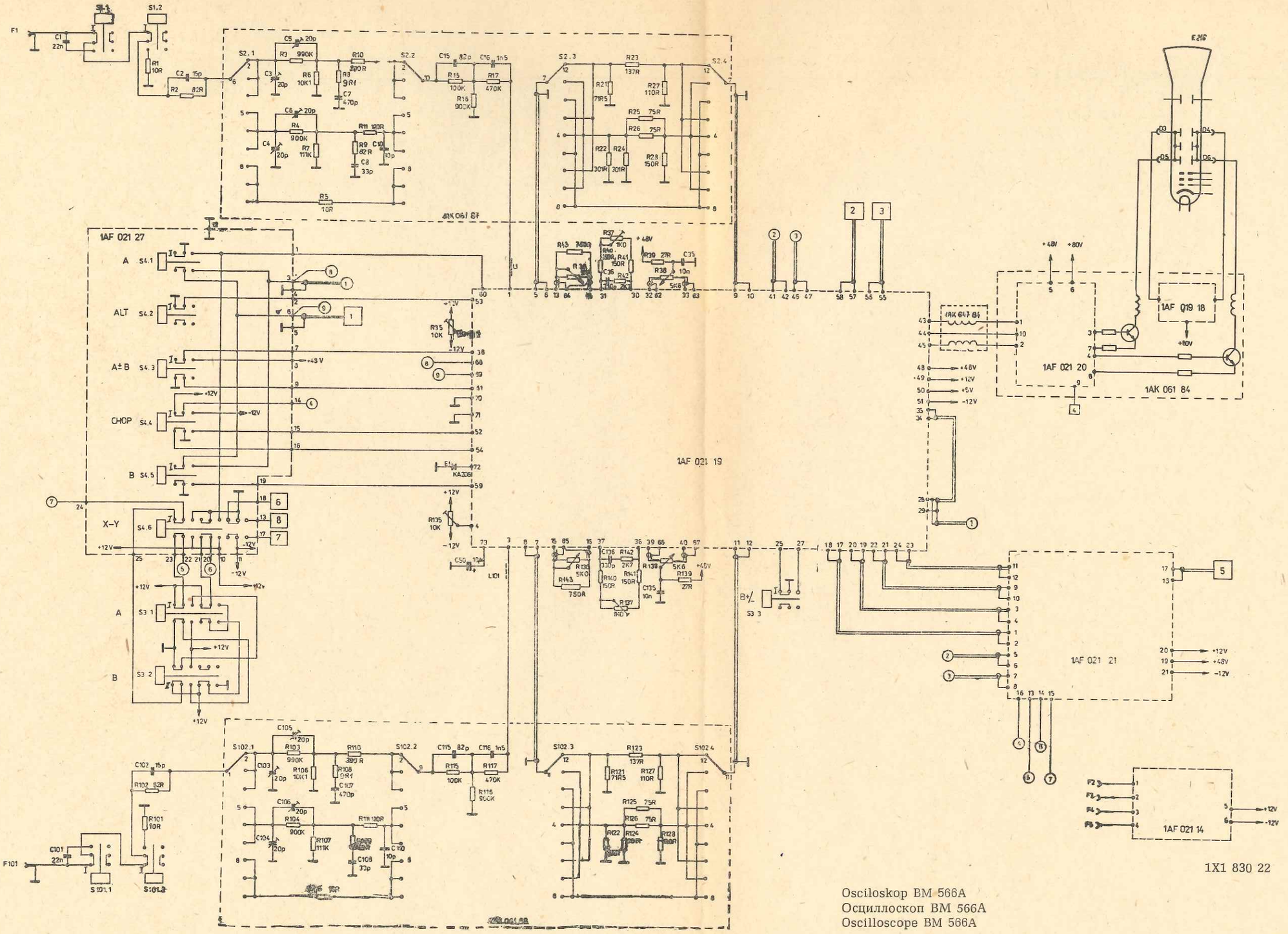

Osciloskop BM 566A
Осциллоскоп BM 566A
Oscilloscope BM 566A

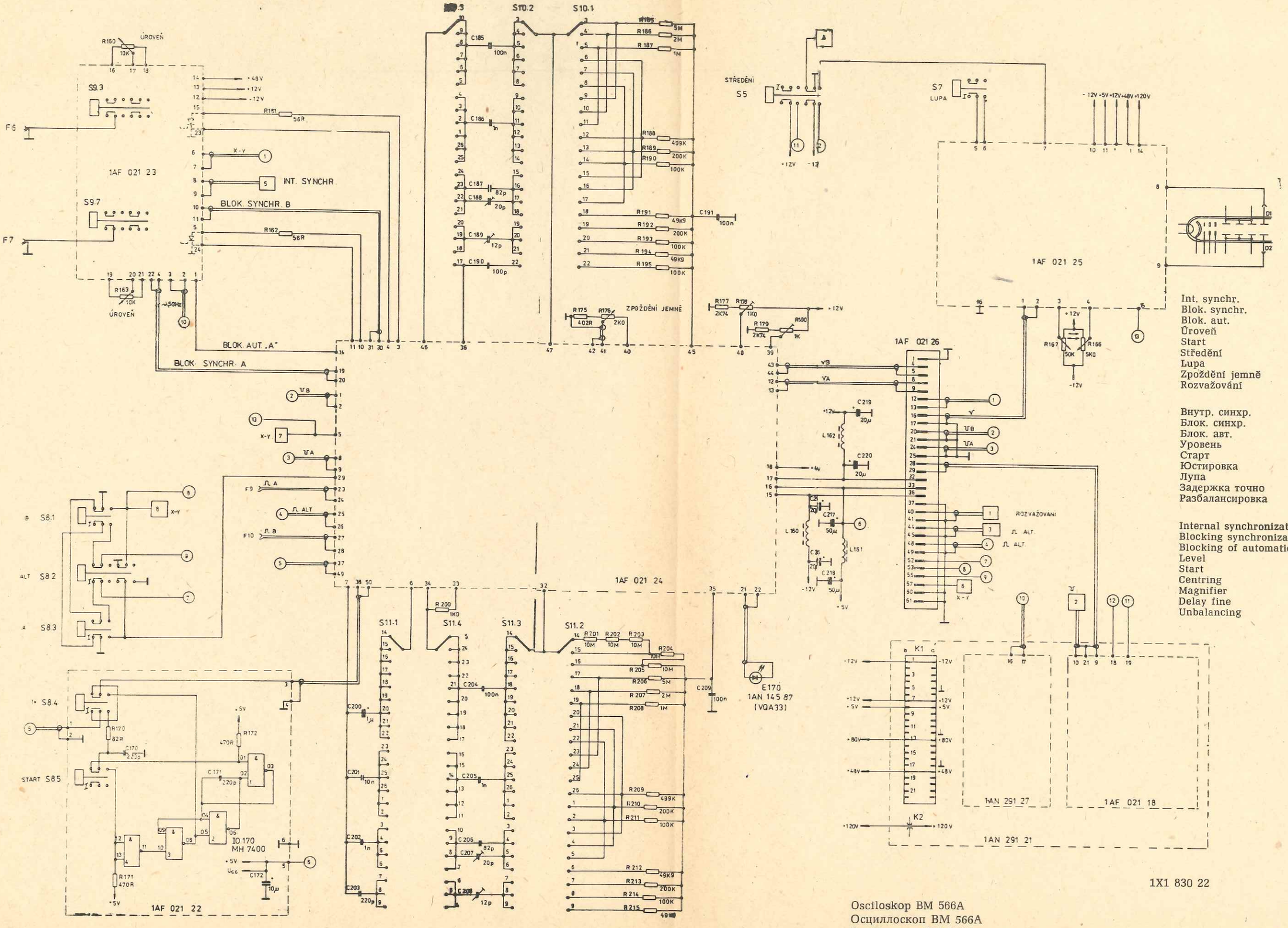

Int. synchr.
Blok. synchr.
Blok. aut.
Úroveň
Start
Střědění
Lupa
Zpoždění jemně
Rozvažování

Внутр. синхр.
Блок. синхр.
Блок. авт.
Уровень
Старт
Юстировка
Лупа
Задержка точно
Разбалансировка

Internal synchronization
Blocking synchronization
Blocking of automatic circuit
Level
Start
Centring
Magnifier
Delay fine
Unbalancing

1X1 830 22

Osciloskop BM 566A
Осциллоскоп BM 566A
Oscilloscope BM 566A

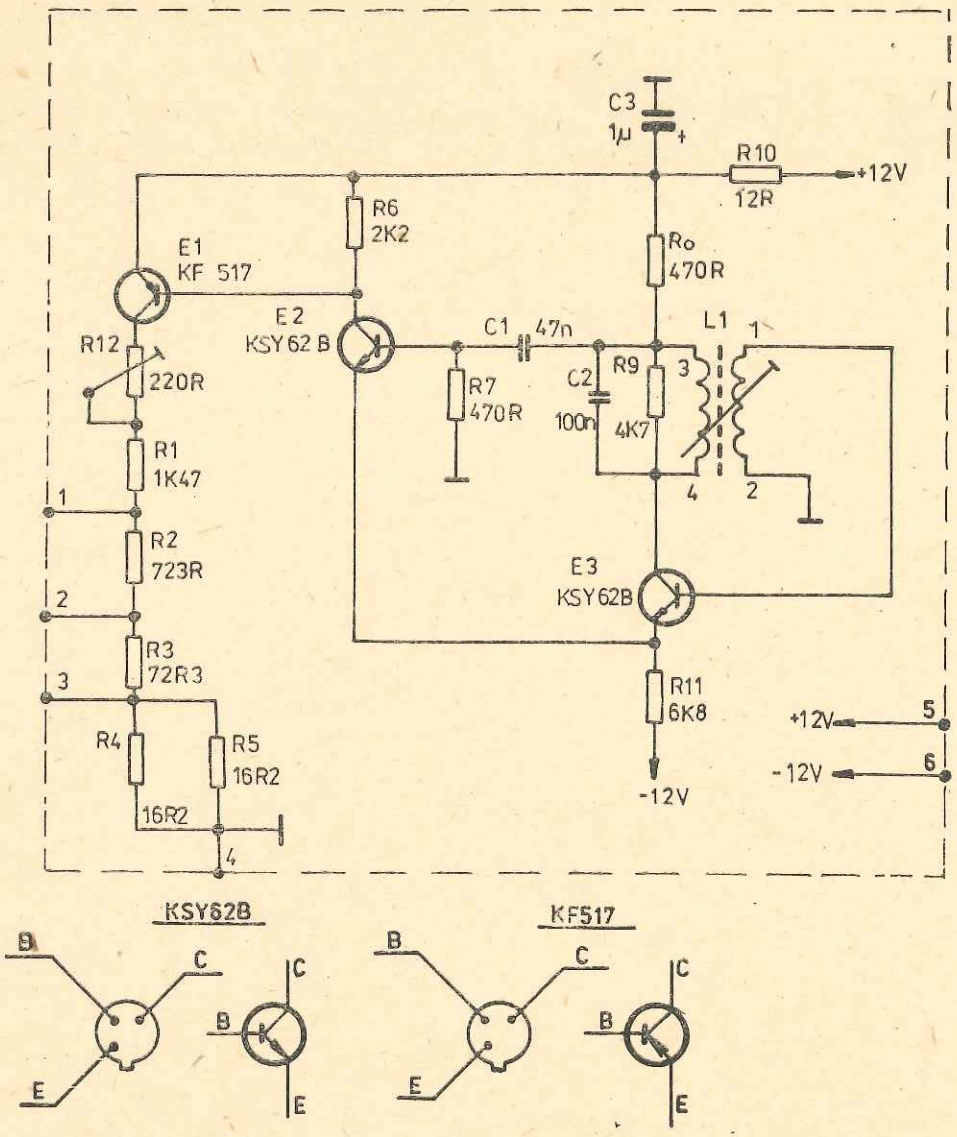

1AF 021 14

Kalibrátor
Калибратор
Calibrator

Změna zapojení:

u IOI 1 (vývod č. 4) přistupuje kond. C24 — 100 n.

Изменение включений:

на IO 1 (выход № 4) подается конденсатор C24 — 0,1 мкФ.

Alteration of circuitry:

to IC 1 (outlet No. 4) condenser C 24 — 0.1 μF is added.

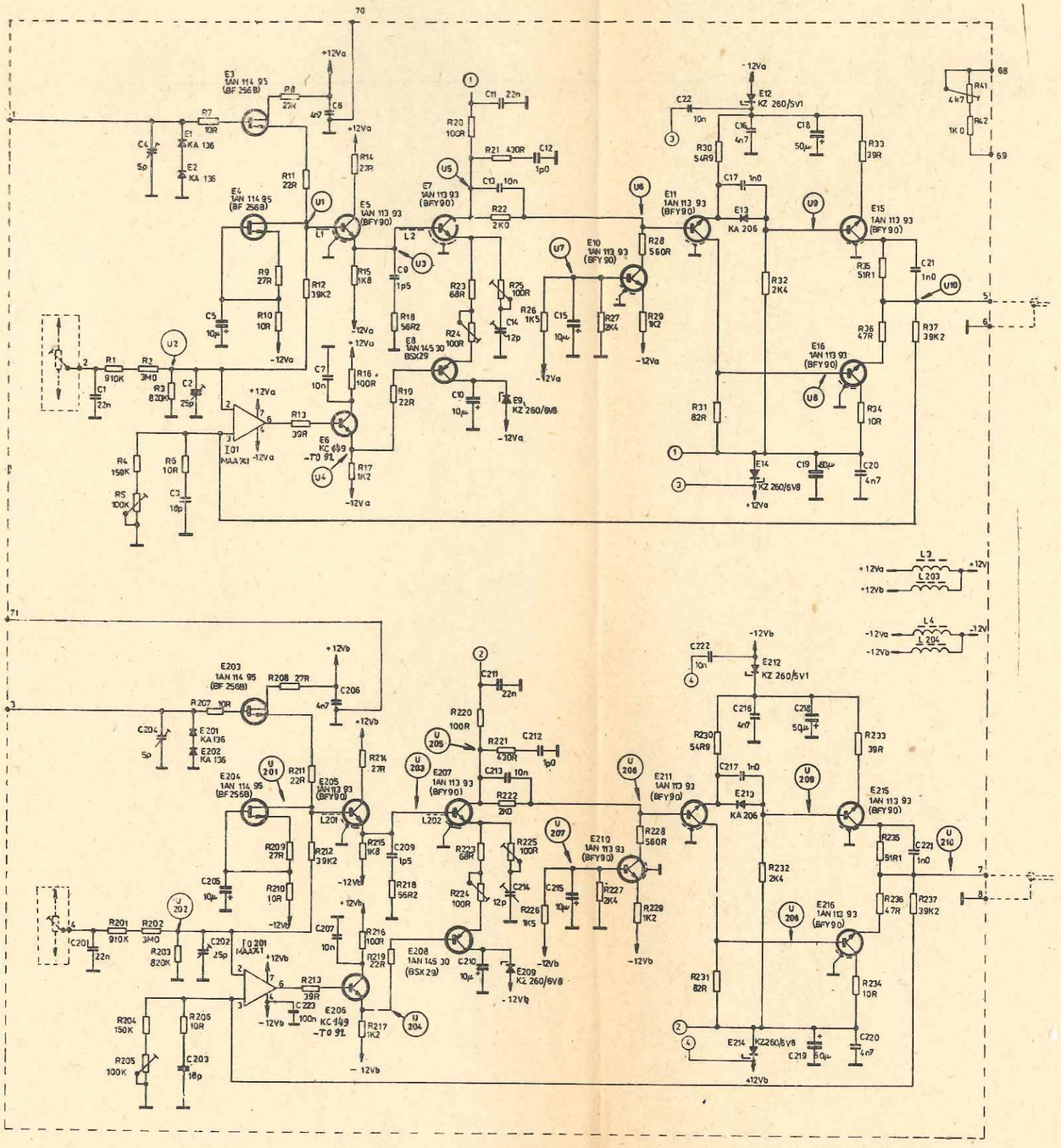

Zesilovač
Усилитель
Amplifier

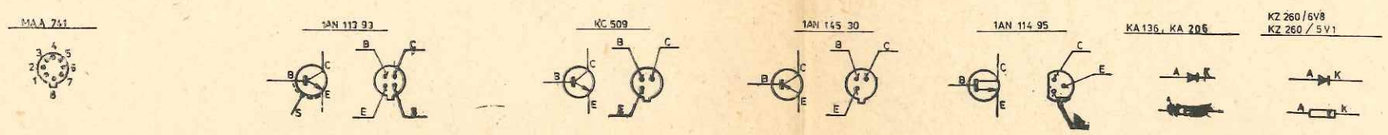

1AF 021 19

BM 566A/14

1AF 021 19

Zesilovač
Усилитель
Amplifier

1AN 116 19

KA 206, KZ 260/5V6

KA 514 A

BAREVNÁ ZNAČKA

BM 566A/15

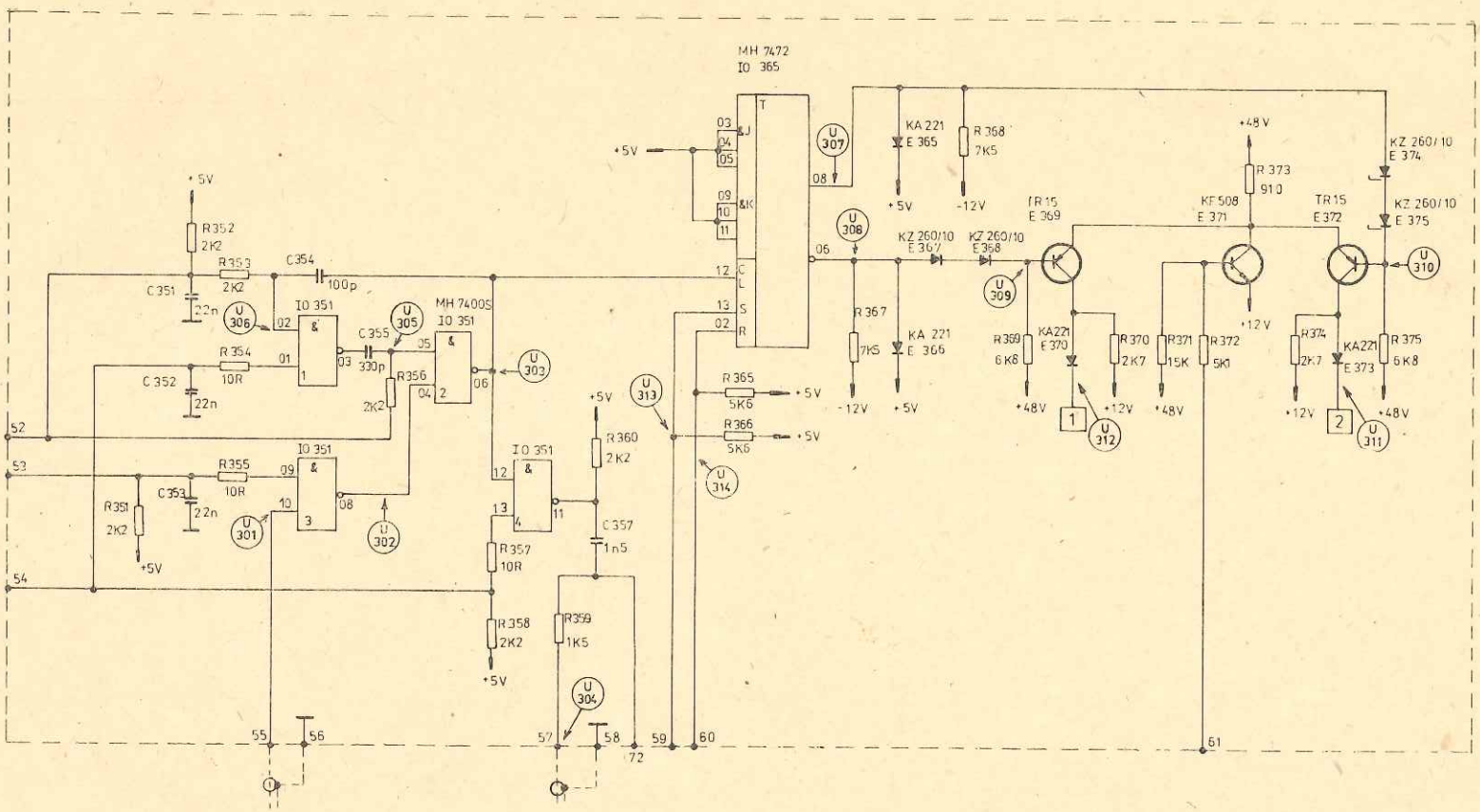

KF 508

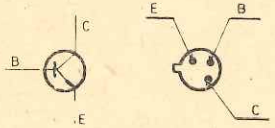

TR 15

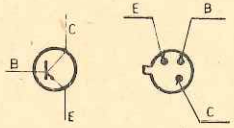

KA 221, KZ 260/10

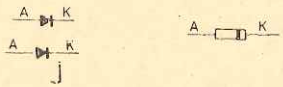

MH 7472
MH 7400S

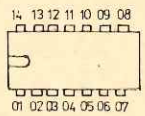

Zesilovač
Усилитель
Amplifier

1AF 021 19

BM 566A/16

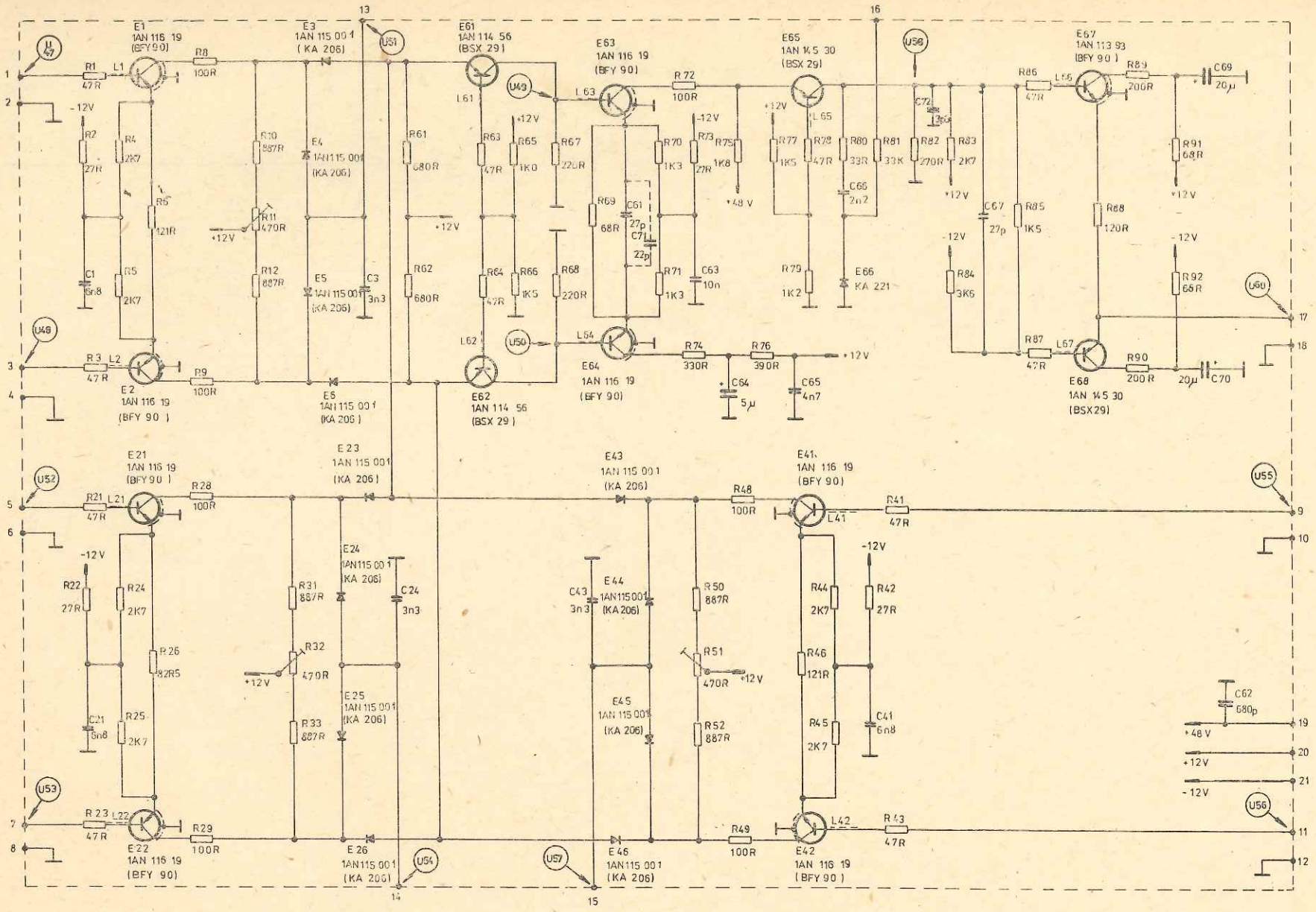

1AN 116 19
1AN 113 93

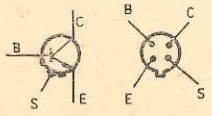

1AN 114 56
1AN 145 30 (BSX 29)

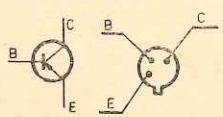

KA 206 , KA 221

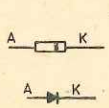

Synchronizační zesilovač
Усилитель синхронизации
Synchronizing amplifier

1AF 021 21

BM 566A/17

Spouštěcí obvody
Схемы запуска
Triggering circuits

1AF 021 23

BM 566A/18

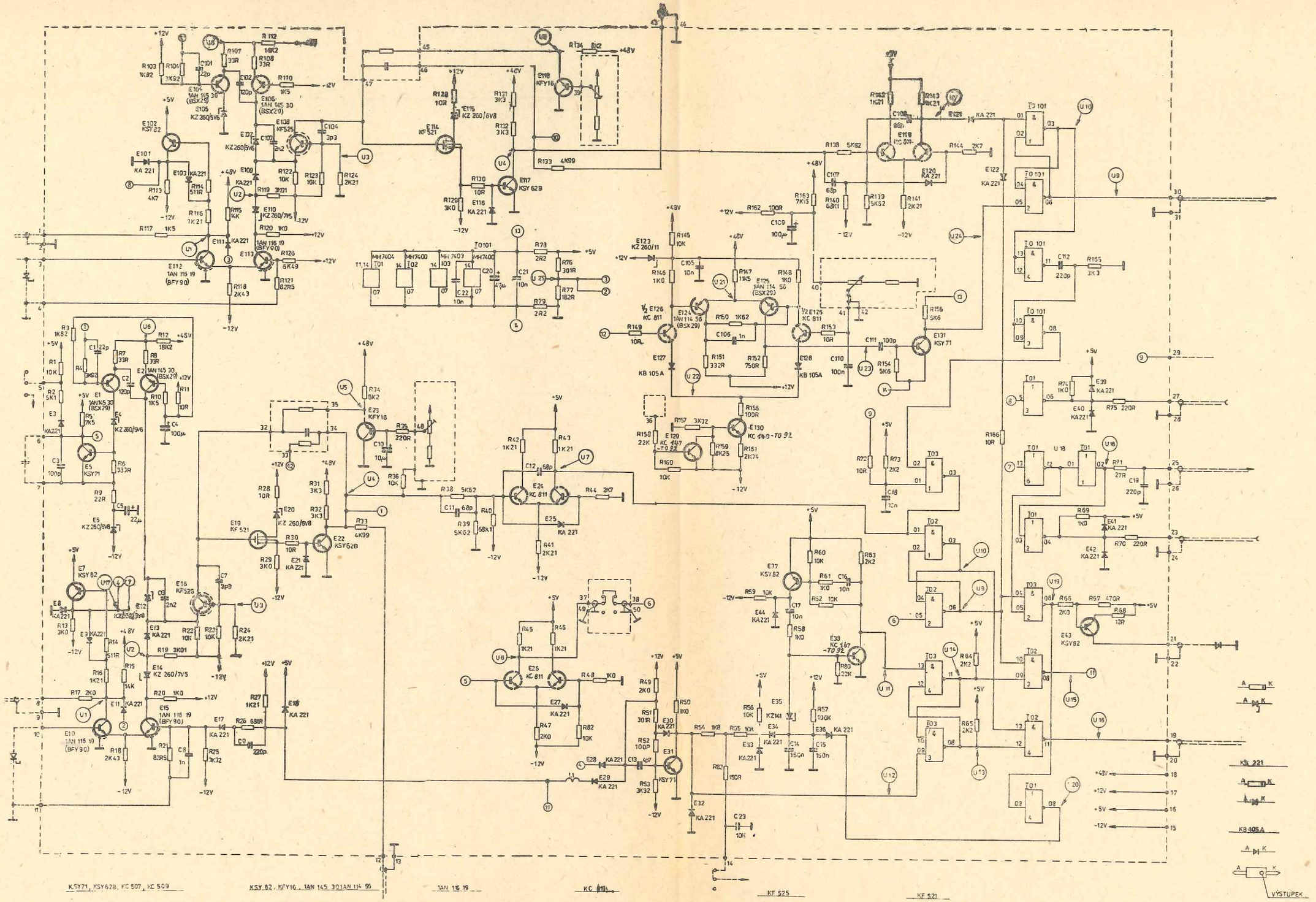

Rozmítací obvody
Схемы качания
Sweeping generators

1AF 021 24

BM 566A/19

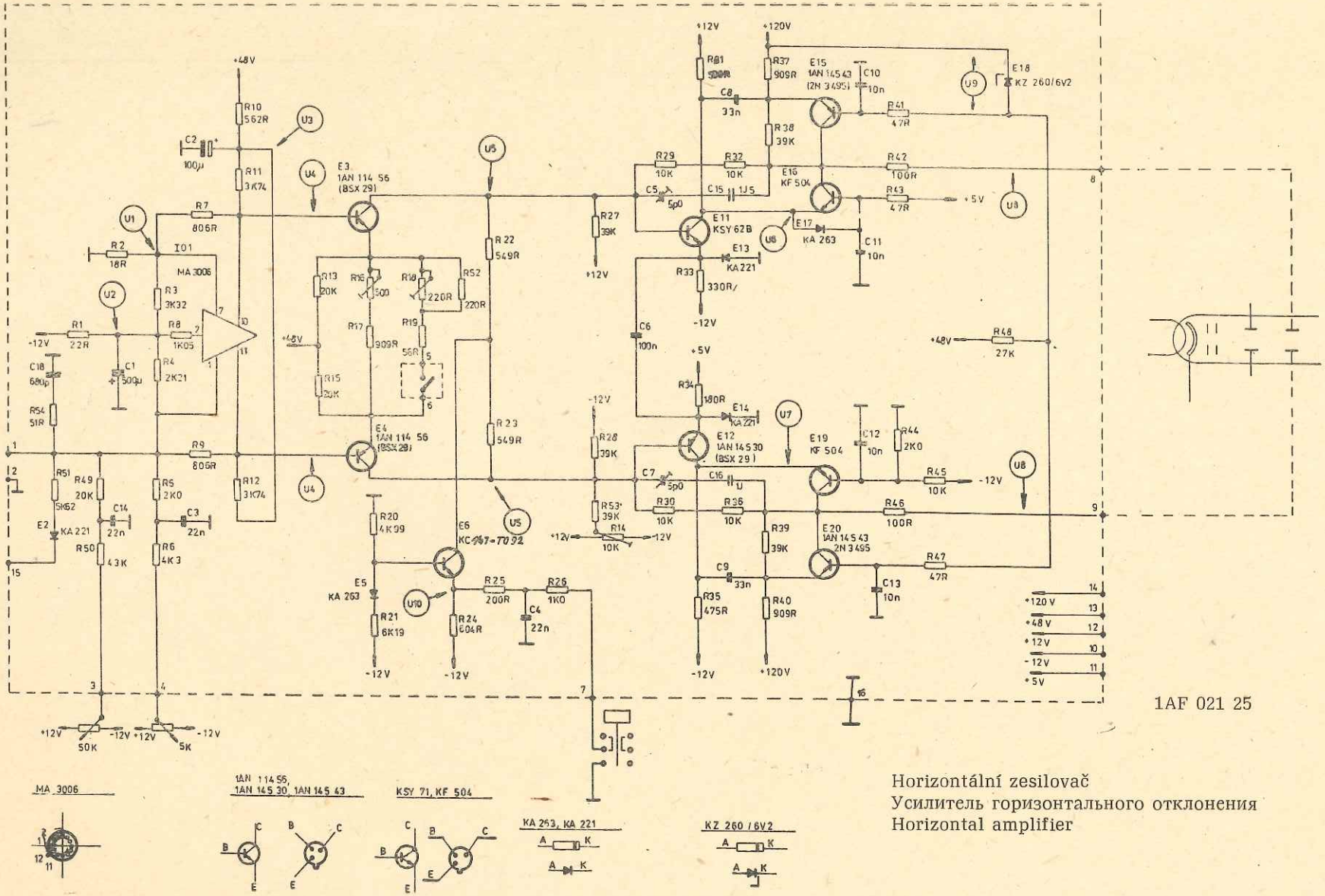

Horizontální zesilovač
Усилитель горизонтального отклонения
Horizontal amplifier

BM 566A/20

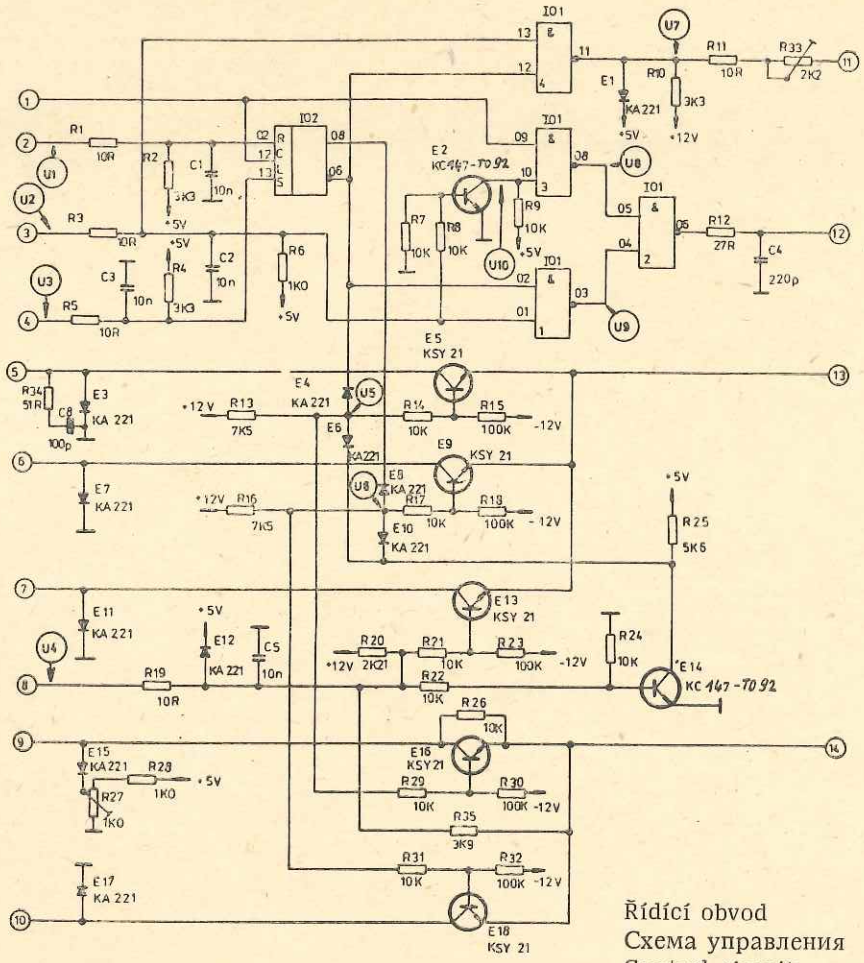

Řídící obvod
Схема управления
Control circuit

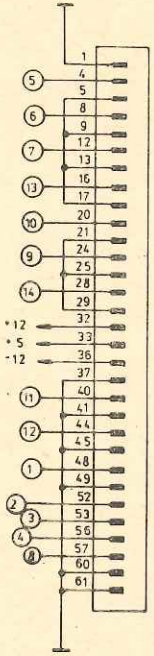

1AF 021 26

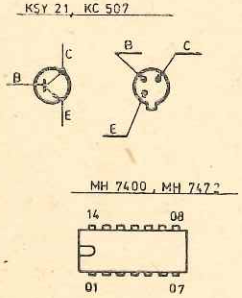

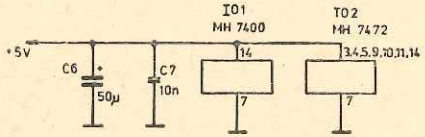

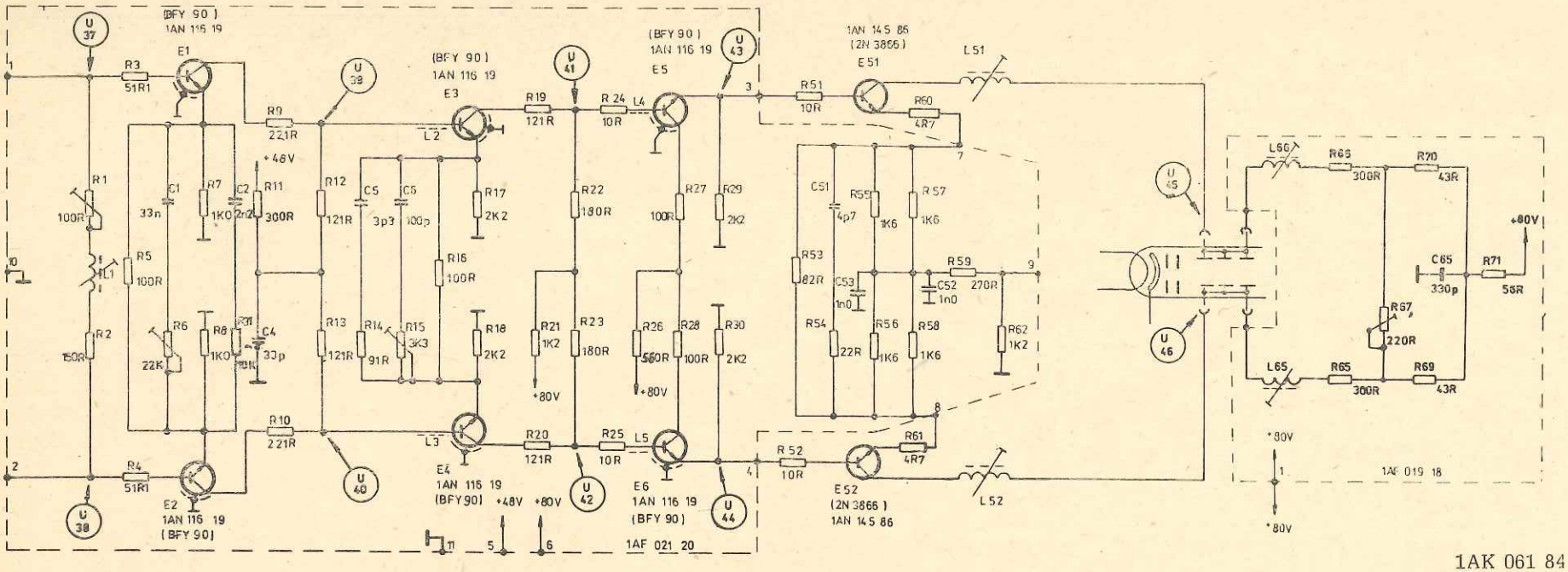

1AK 061 84

Montážní jednotka
Монтажный блок
Mounting unit

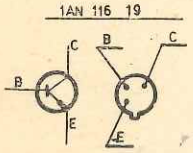

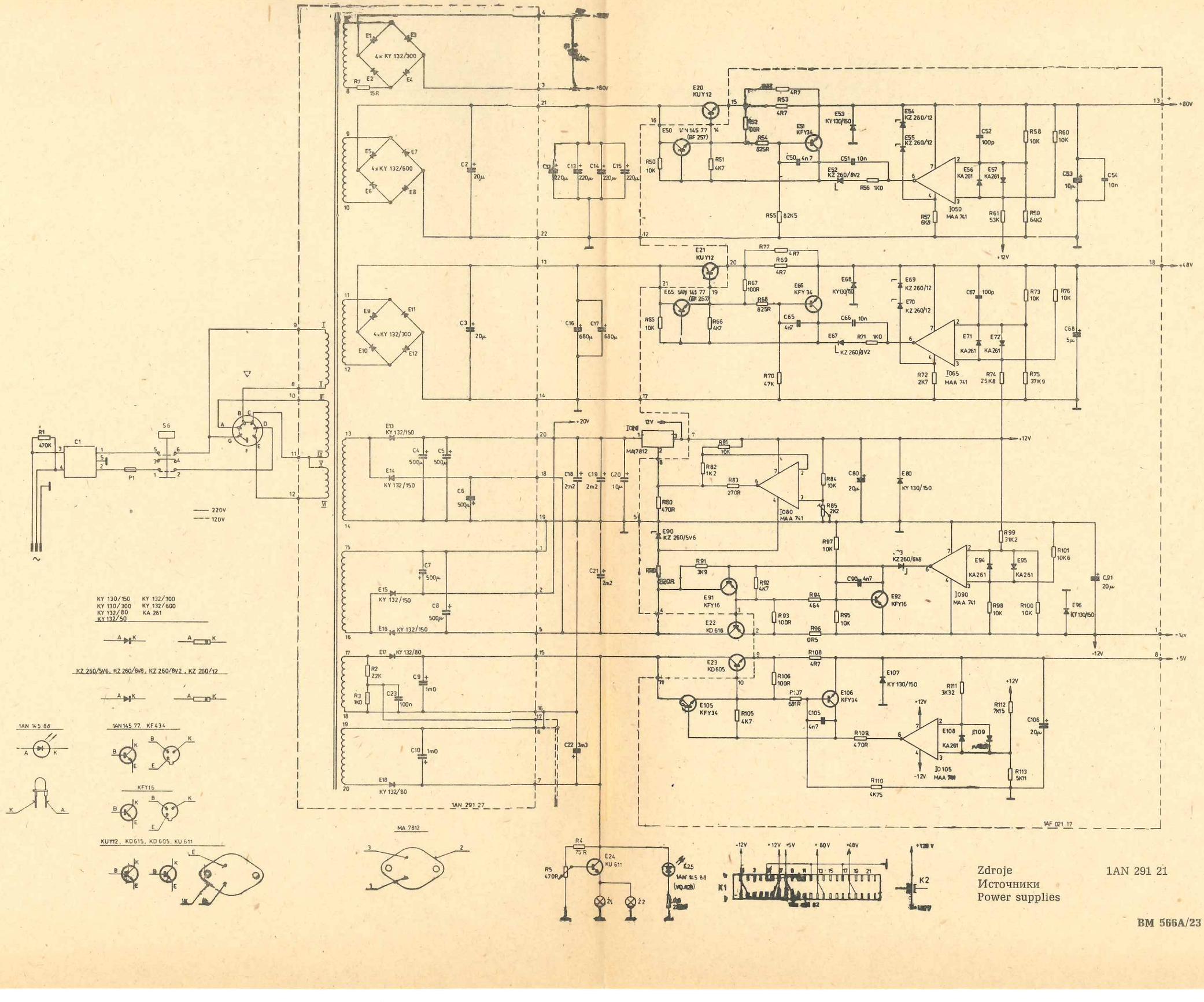

Zdroje
Источники
Power supplies

1AN 291 21

BM 566A/23

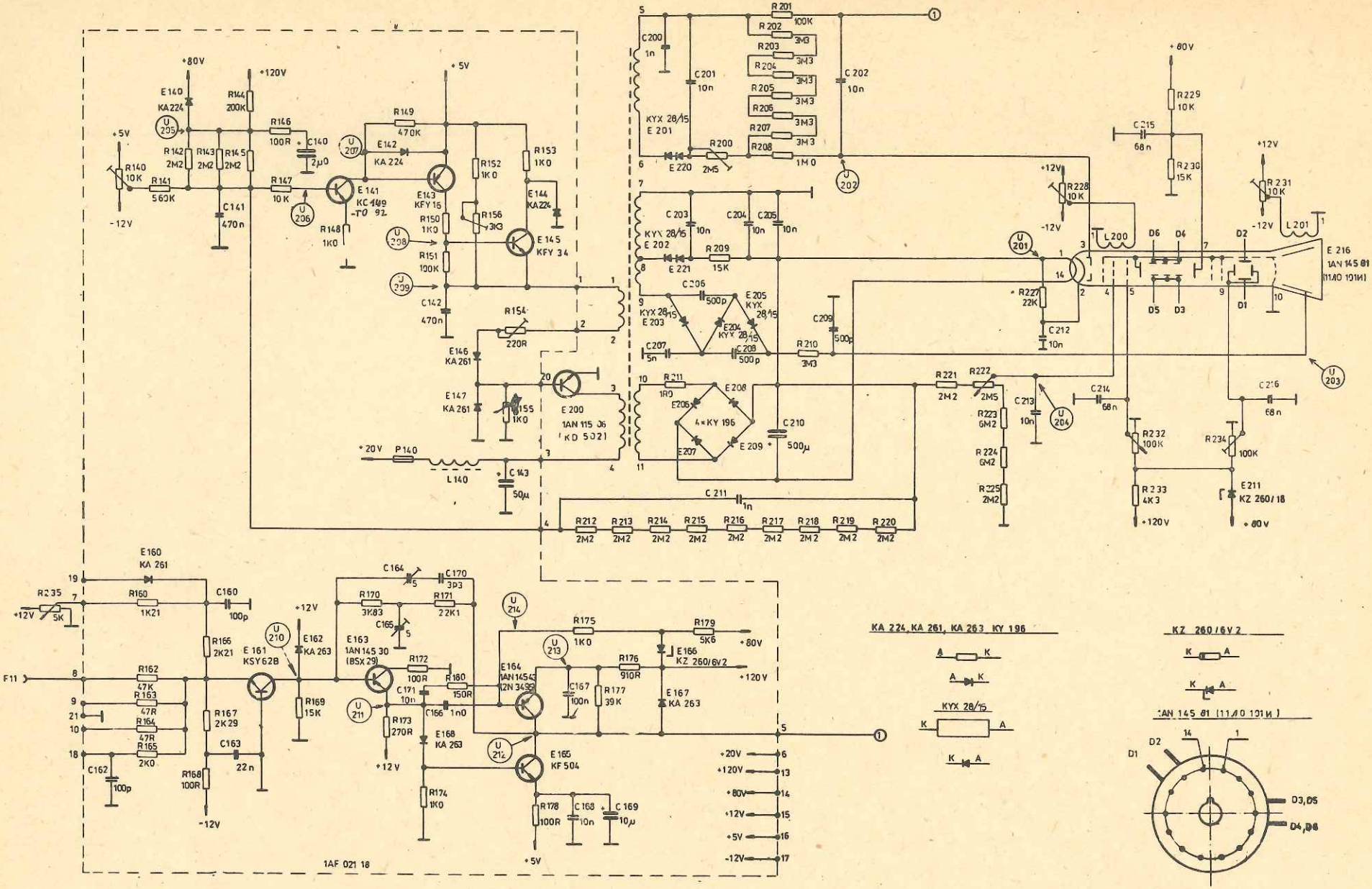

Zdroje
Источники
Power supplies

1AN 291 21